Spindelhubgetriebe GS VI Standard

150 kN Standard

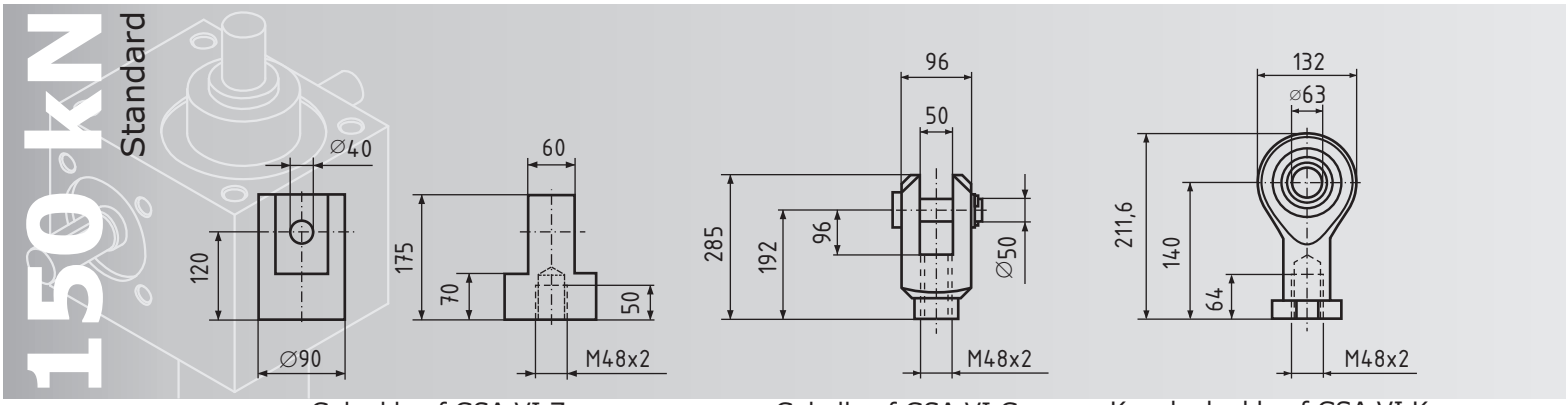

Gelenkkopf GSA VI Z | Gabelkopf GSA VI G | Kugelgelenkkopf GSA VI K

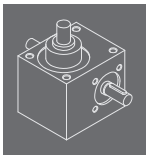

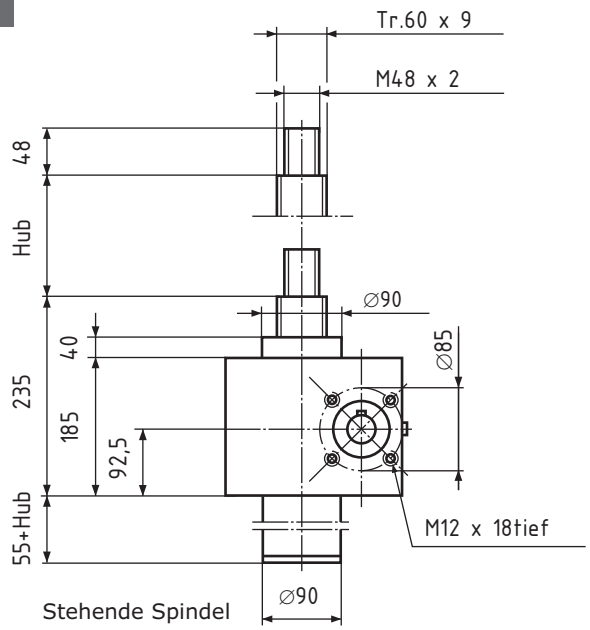

Stehende Spindel

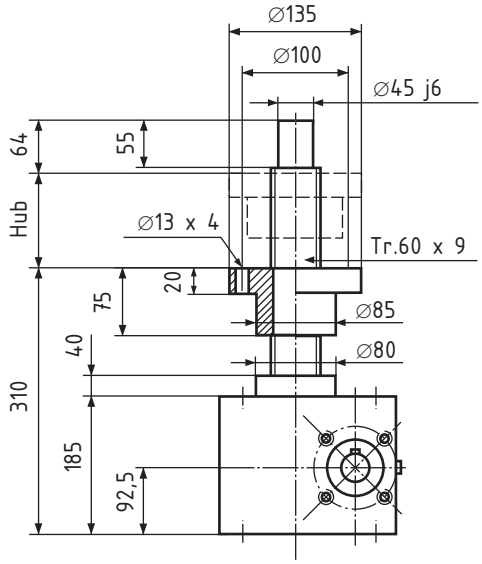

Rotierende Spindel

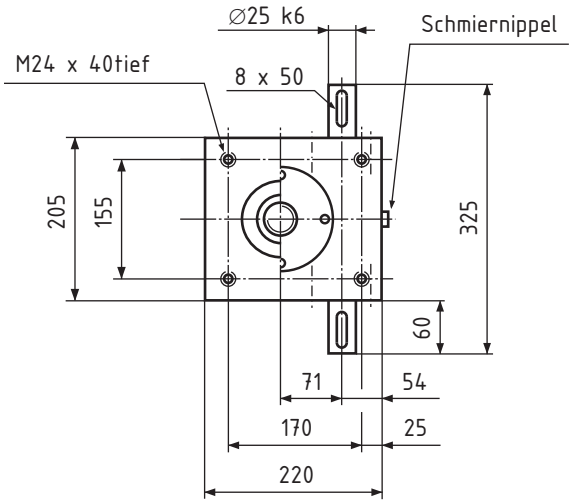

GS VI

Trapez-Gewindespindel	Tr. 60 x 9
Hubkraft	150kN
Übersetzung	
Standard	36:1
Schnell	9:1
Hub pro Umdrehung	
Standard	0,25 mm
Schnell	1,00 mm
Max. Eintriebsdrehzahl	1500 1/min
Wirkungsgrad	ca. 21 %
Gehäusewerkstoff	Stahl
Gewicht	ca. 65 kg

N=Standard
R=Rotierende Spindel

Bestellbeispiel:
GS, Baugrösse **VI**, Variante **R**, Hublänge **150**
Bestellnummer: **GS VI R 150**