Spindelhubgetriebe GS II Standard

10 kN Standard

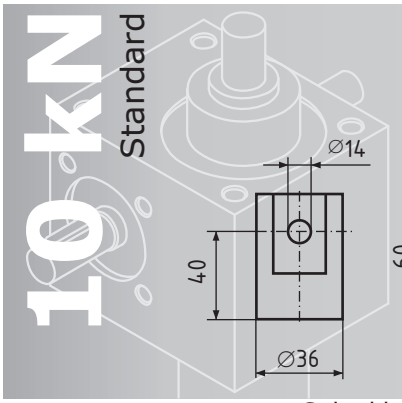

Gelenkkopf GSA II Z

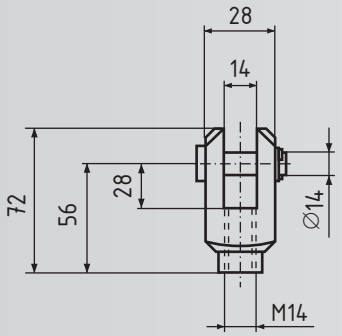

Gabelkopf GSA II G

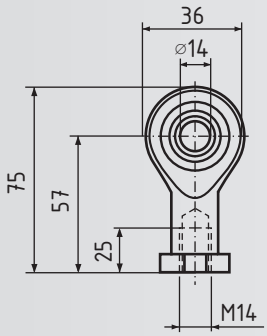

Kugelgelenkkopf GSA II K

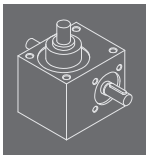

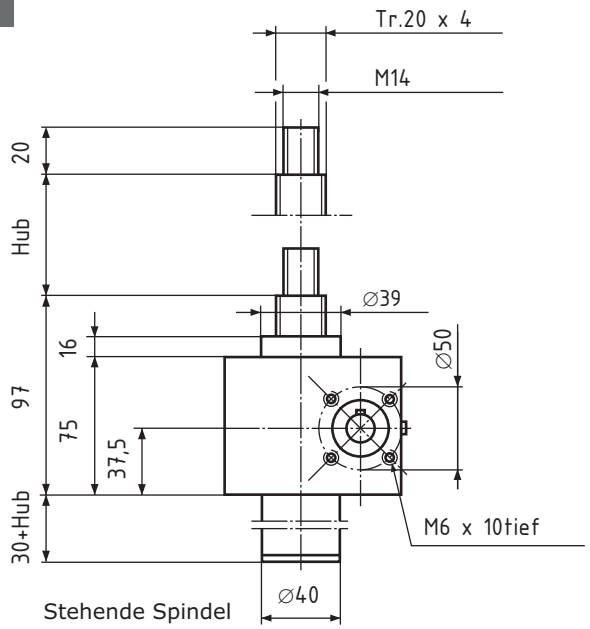

Stehende Spindel

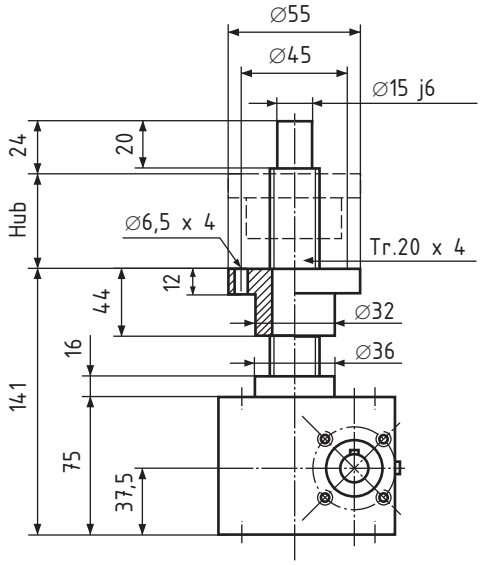

Rotierende Spindel

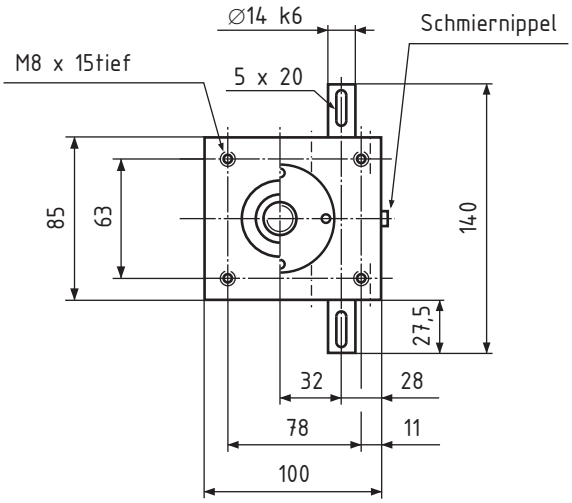

GS II

Trapez-Gewindespindel	Tr. 20 x 4
Hubkraft	10kN
Übersetzung	
Standard	16:1
Schnell	4:1
Hub pro Umdrehung	
Standard	0,25 mm
Schnell	1,00 mm
Max. Eintriebsdrehzahl	1500 1/min
Wirkungsgrad	ca. 30 %
Gehäusewerkstoff	Alu
Gewicht	ca. 2,5 kg

N=Standard
R=Rotierende Spindel

Bestellbeispiel:
GS, Baugrösse **II**, Variante **N**, Hublänge **250**
Bestellnummer: **GS II N 250**